仕様	
型式	GPN－40WEM
燃焼油	灯油・A重油
燃焼量	16～40 L／H
装着ノズル	3.5G／60°＋3.5G／60° G／H
電源	AC200V－3φ
炎検出器	P1465C △3△4
制御方式	ON－OFF又はHi－Lo制御
本体塗装色	ハンマートングレー（＃19827）

付属部品

オイルストレーナー	OF－75SC △2	1個
シームレスホース	1／4"×1m	1本
短管	1／4"×75L	1本
ノズルレンチ	M19	1本
2パイプネジ	M5×10 皿ビス	1個
真鍮ニップル	1／4"	1個
鋳物エルボ	1／4"	1個
バーナー取説	標準	1部

NO	名称	仕様	備考
1	ドラフトチューブ	φ140×153	STK
2	オイル電磁弁2	SV－201	高燃焼
3	エアー抜きバルブ		
4	オイル電磁弁1	SV－201	低燃焼
5	オイルポンプ	GFY－V3	
6	ダンパーモーター	KM603A200 △5	
7	圧力計	3.5MPa	同梱部品
8	点火トランス	二次側 10kV	
9	本体		AC2B
10	フレームアイ	P1465C △3△4	
11	バーナーモーター	400W－2P－3φ △5	
12	制御盤	1AE	

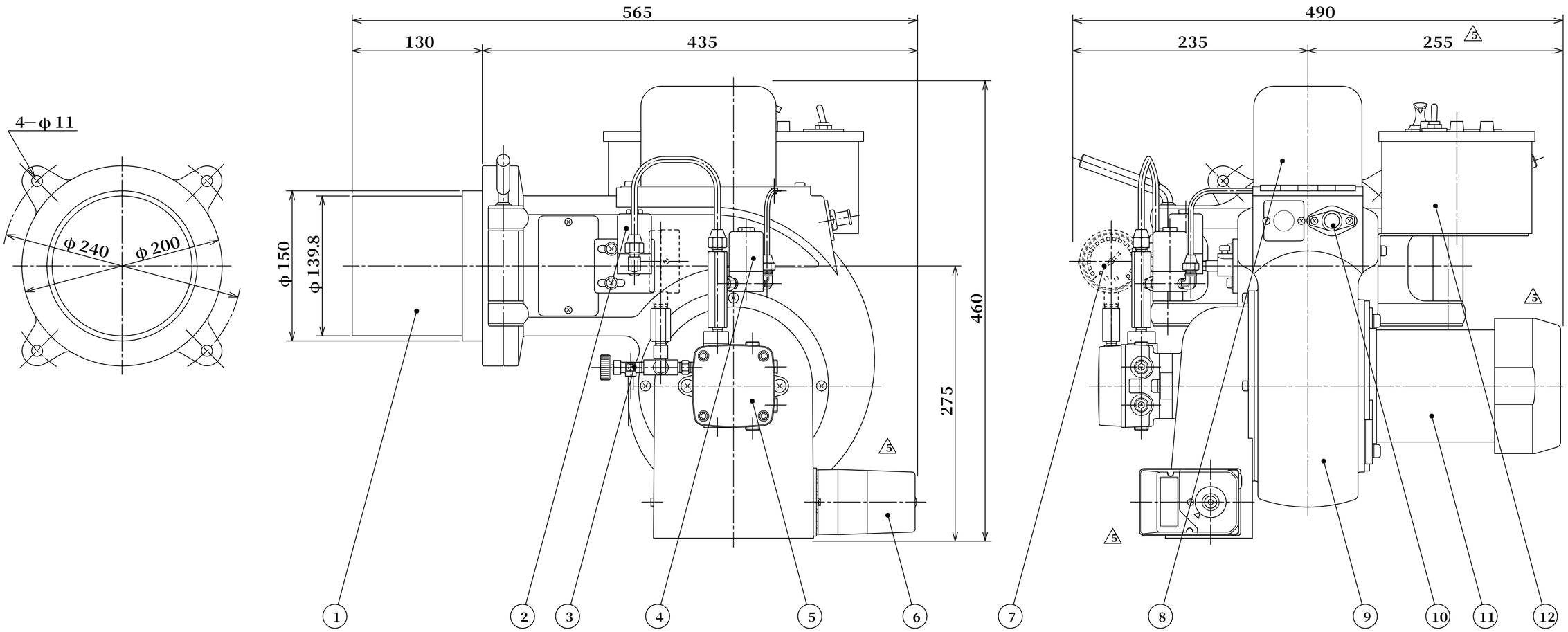

承認	符	年	月	日	訂正内容	係	検	承
井上	△5	19	3	22	バーナーモーター メーカー変更、寸法 250→255、ダンパーモーター MD603A200→KM603A200に変更	松永	山北	大野
検図 山北	△4	12	11	13	P1465－01→P1465Cに変更	堀	山北	大野
製図 水野	△3	07	5	18	CKB－40C→P1465－01に変更	森	山北	後藤
	△2	05	10	7	OF－75SK→OF－75SCに変更	堀	山北	後藤

備考

H8年 7月 26日
第三角法
尺度 1／3

客先 汎用
名称 GPN－40WEM 外観図
図番 XD23－002 △5

株式会社 加藤鉄工バーナー製作所