仕様	
型式	GPN－75WE
燃焼油	灯油・A重油
燃焼量	35～70 L／H
装着ノズル	6.0／60°＋6.0／60° G／H
電源	AC200V－3φ
制御方式	ON－OFF又はHi－Lo制御
本体塗装色	ハンマートングレー（#19827）

付属部品

オイルストレーナー	OF－75SC	1個
シームレスホース	1／4"×1m	1本
短管	1／4"×75L	1本
ノズルレンチ	M19	1本
2パイプネジ	M5×10皿ビス	1個
真鍮ニップル	1／4"	1個
鋳物エルボ	1／4"	1個
バーナー取説	標準	1部

NO	名称	仕様	備考
1	ドラフトチューブ	φ154×130	SUS
2	オイル電磁弁2	SV－201	高燃焼
3	圧力計	3.5MPa	
4	エアー抜きバルブ		
5	オイルポンプ	GFY－V3	
6	オイル電磁弁1	SV－201	低燃焼
7	ダンパーソレノイド装置	HSソレノイド	
8	点火トランス	二次側 10kV	
9	本体		AC2B
10	フレームアイ	P1465C	
11	バーナーモーター	750W－2P－3φ	
12	制御盤	1BE	

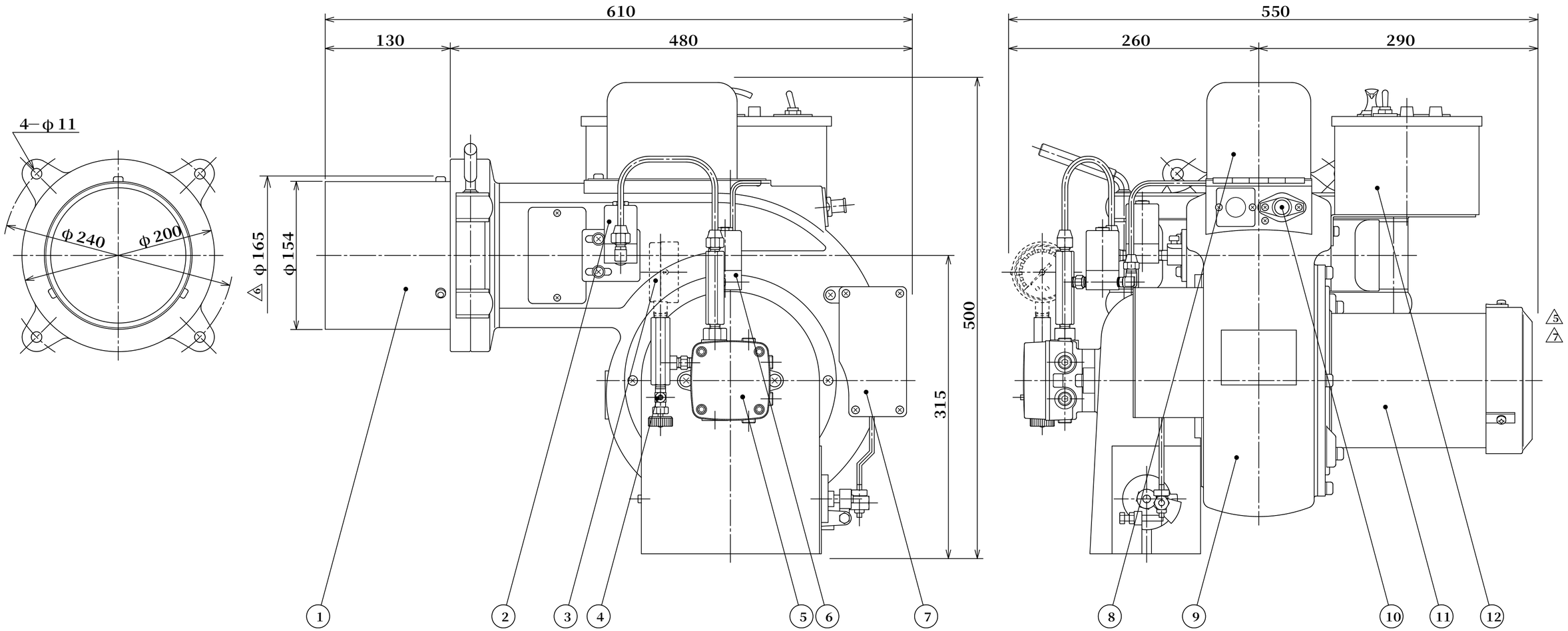

承認	井上
検図	山北
製図	水野

符	年	月	日	訂正内容	係	検	承
7	23	8	1	モーター 日本電産→東芝に変更	松永	山北	大野
6	17	12	14	ドラフトチューブ φ165追記	堀	山北	大野
5	16	3	19	モーター E－3に変更	堀	山北	大野

備考

H5年 5月 21日
第三角法
尺度 1／3

客先 汎用
名称 GPN－75WE 外観図
図番 XM005 7

株式会社 加藤鉄工バーナー製作所