仕　　様

型　　式	GPN－202WEM
燃　焼　油	灯油・A重油
燃　焼　量	100～200　L／H
標準装着ノズル	18／60°＋18／60°　G／H
標　準　油　圧	灯油　0.7 MPa
	A重油　0.8 MPa
電　　源	AC200V－3φ
制　御　方　式	LoスタートON－OFF又は三位置制御
本体塗装色	赤色（7.5R 5／12）

付属部品

シームレスホース	1／2"×2m	1本
標準セット		1式

NO	名　　称	仕　　様	備　考
1	ドラフトチューブ		SUS
2	オイル電磁弁2	ZFD－1032	高燃焼
3	オイル電磁弁1	ZFD－1032	低燃焼
4	圧力計	3.5MPa	
5	エアー抜きバルブ		
6	オイルポンプ	GFLY－V7	
7	オイルストレーナー	ダイカスト	15A（1／2"）
8	ダンパーモーター	SQN－31	
9	本体		AC2B
10	フレームアイ	P1465C △3	
11	制御盤	2D	
12	点火トランス	二次側　10kV	
13	バーナーモーター	3.7kW－2P－3φ	

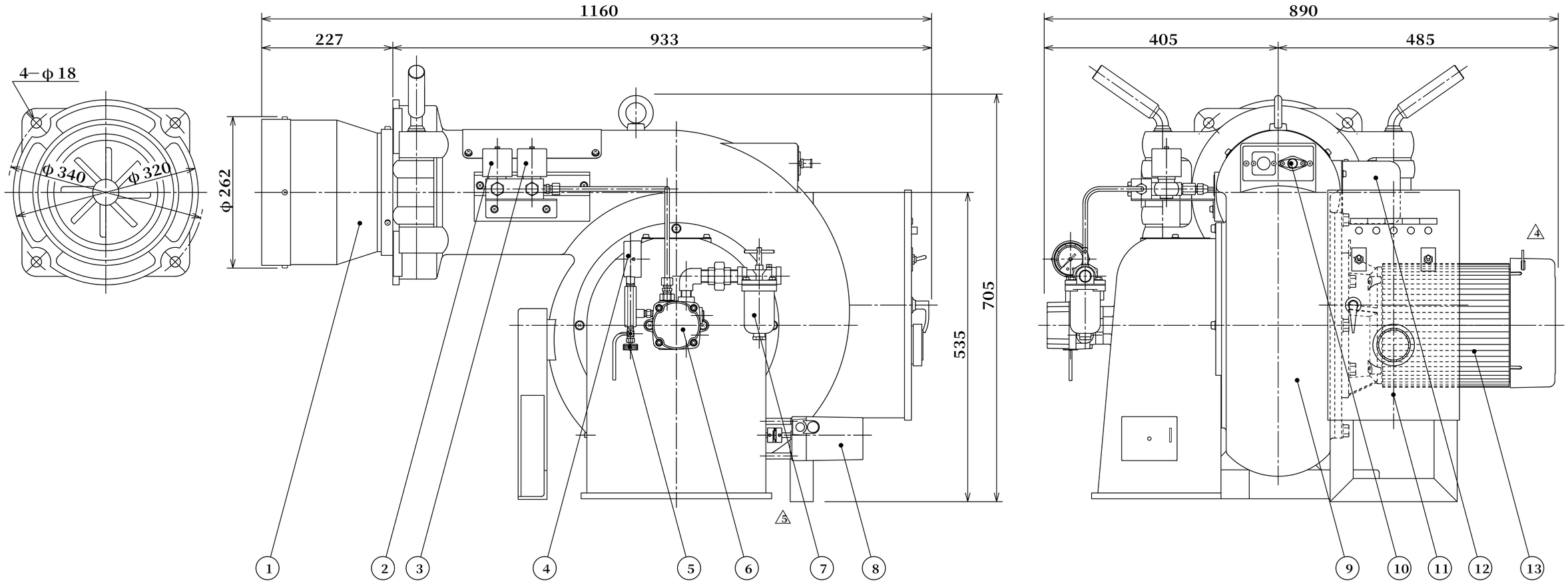

承認	検図	製図
桜井	山北	宮本

符	年	月	日	訂　正　内　容	係	検	承
△5	20	12	7	カップリング変更	松永	山北	大野
△4	16	3	19	モーター　IE－3に変更、見直しの為書き直し	堀	山北	大野
△3	12	12	20	P1465－01→P1465Cに変更	堀	山北	大野

備考

ファン　50Hz φ270×138－φ28
60Hz φ250×120－φ28

H8年　9月　11日
第三角法
尺　度　1／5

客先　汎用
名称　GPN－202WEM 外観図
図番　XR041　△5

株式会社 加藤鉄工バーナー製作所