仕様	
型式	GPN－402TEM
燃焼油	灯油・A重油
燃焼量	300～400 L／H
標準装着ノズル	30／60°＋28／60°＋28／60° G／H
標準油圧	灯油 0.7 MPa
	A重油 0.8 MPa
電源	AC200V－3φ
制御方式	LoスタートON－OFF又は四位置制御
本体塗装色	赤色（7.5R5／12）

付属部品

シームレスホース	3／4"×2m	1本	△3
標準セット		1式	

NO	名称	仕様	備考
1	ドラフトチューブ		SUS
2	オイル電磁弁1	ZFD－1032	低燃焼
3	オイル電磁弁2	ZFD－1032	中燃焼
4	オイル電磁弁3	ZFD－1032	高燃焼
5	圧力計	3.5MPa	
6	エアー抜きバルブ		
7	オイルポンプ	GFLY－V9	
△3 8	オイルストレーナー	ダイカスト	20A（3／4"）
9	ダンパーモーター	SQN－31	
10	本体		AC2B
11	フレームアイ	P1465C △2△4	
12	点火トランス	二次側 10kV	
13	制御盤	NⅡ66－002 △1	
14	バーナーモーター	11kW－2P－3φ	

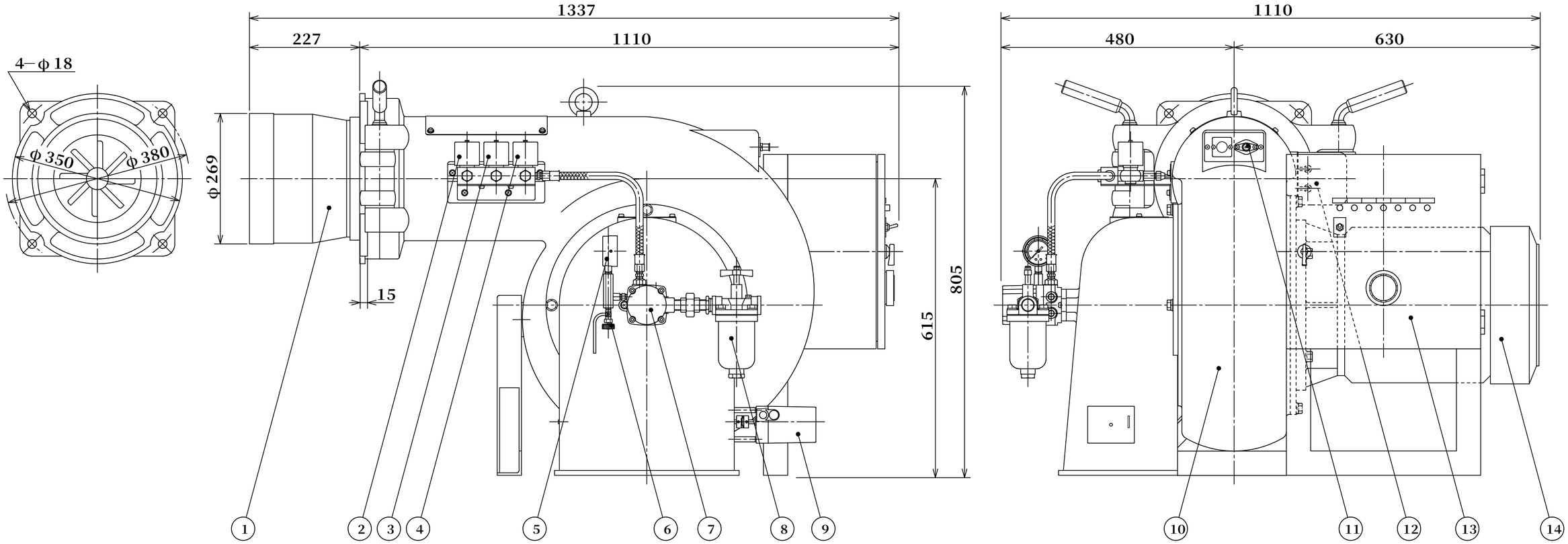

承認	検図	製図
井上	山北	西川

符	年	月	日	訂正内容	係	検	承
△4	12	12	20	P1465－01→P1465Cに変更	堀	山北	大野
△3	07	7	25	シームレスホース、ストレーナー 1／2"→3／4"に変更	堀	山北	後藤
△2	07	5	28	CKB－40C→P1465－01に変更	森	山北	後藤
△1	04	11	10	制御盤 ND96→NⅡ66－002に変更、S単位に修正	堀	山北	後藤

備考

ファン 50Hz φ360×160－φ42
60Hz φ330×160－φ42

H8年 10月 15日

第三角法

尺度 1／6

客先 汎用

名称 GPN－402TEM 外観図

図番 XR043 △4

株式会社 加藤鉄工バーナー製作所